TECHNISCHE RINNEN HRI®*

mit massiven Gussplatten

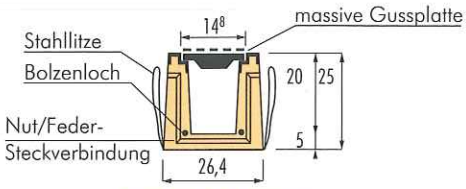

HRI 200

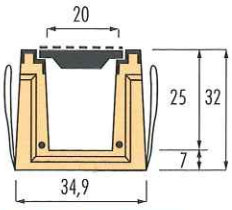

HRI 250
Höhe 250

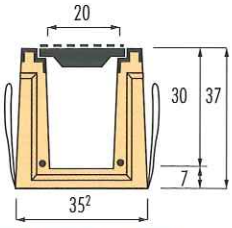

HRI 250
Höhe 300

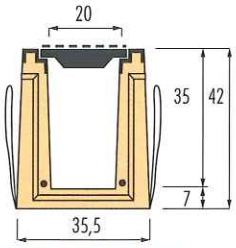

HRI 250
Höhe 350

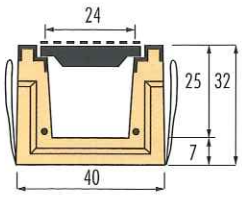

HRI 300

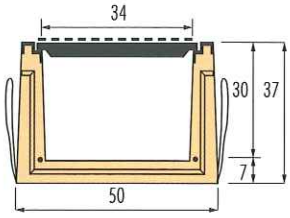

HRI 400
Höhe 300

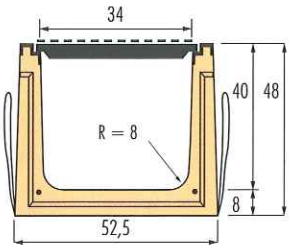

HRI 400
Höhe 400

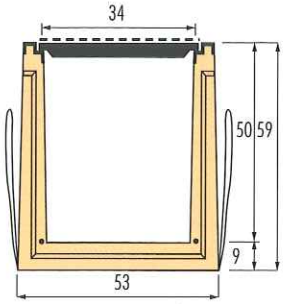

HRI 400
Höhe 500

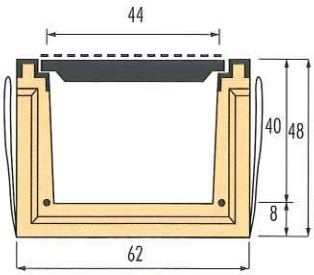

HRI 500
Höhe 400

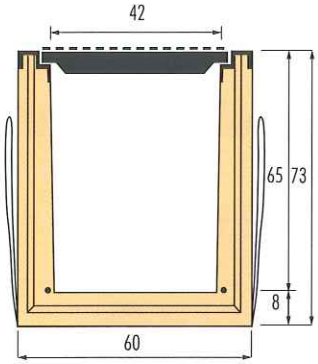

HRI 500
Höhe 650

EINSATZGEBIETE

- unterschiedliche Versorgungssysteme : niedrige und mittlere Stromspannung, Wasser, Fernwärme, Gas, Luft, Telekommunikation, ...

PRODUKTBESCHREIBUNG

- hochfester Beton
- verzögertes Ausschalen
- Massive Platten aus Kugelgraphitguß GGG 500-7, werkseitig angeschraubt
- verzinktes Stahlprofil
- Standardlängen : 2,25 m
- 3-seitiges Steckprofil
- Bolzenverbindung zwischen den Elementen
- Elemente von 0,75 - 2,00 und 3,00 m je nach Typ
- Handhabung durch integrierte Stahllitzen

ZUBEHÖR

- Endplatten
- Schnitte nach Mass

VERLEGEHINWEISE

- s. Seite HRI F.100 (blauer Bereich)

*Patentierte Einheit von Rinne und massive Abdeckung und Musterschutz. Musterschutz für die massive Gussplatte.

Réf. 20005753 STUDIO STACHETTI 03 80 37 20 73

PREFAEST®
Innovative Technik aus Beton
AFAQ ISO 9002 AFAQ N° 1996 / 4949
21270 MAXILLY-SUR-SAONE - FRANKREICH - Tel.: 00 33 3 80 36 12 13 - Fax : 00 33 3 80 47 42 04
Internet : www.prefaest.com - E.mail : info@prefaest.com

AUSGABE 01/2001 - TEC F.5A

Hinweis : Technische Änderungen vorbehalten

TECHNISCHE RINNEN HRI®*

mit massiven Gussplatten

HRI	Belastungs-klasse	Artikelnr. für Länge 2,25 m	Längen (cm)			Querschnitt	Gewicht
			75	225	300	(cm²)	(kg / lfm)
200	C250	14206210	1	1		202	111
	D400	14206310	2	2		202	112
250 Höhe 250	C250	14207210	1	1		346	181
	D400	14207310	2	2		346	181
250 Höhe 300	C250	14207410		1		431	204
	D400	14207510		2		431	204
250 Höhe 350	C250	14207010		1		516	224
	D400	14207110		2		516	224
300	C250	14201210	1	1		495	172
	D400	14201310	2	2		495	172
400 Höhe 300	C250	14201710	1	1		793	252
	D400	14201810	2	2		793	252
400 Höhe 400	C250	14207710		1		1086	339
	D400	14207810		2		1086	339
400 Höhe 500	C250	14208210		1		1430	389
	D400	14208310		2		1430	389
500 Höhe 400	C250	14201910	1	1		1419	355
	D400	14202010	2	2		1419	355
500 Höhe 650	C250	14201410			1	2360	499
	D400	14201510			2	2360	499

Die angegebenen Gewichte gelten für Rinne mit Gussplatten
1- Standard
2- Lieferzeit : 4 Wochen nach Auftragserhalt

Massive Platte aus Kugelgraphitguß GGG 500-7

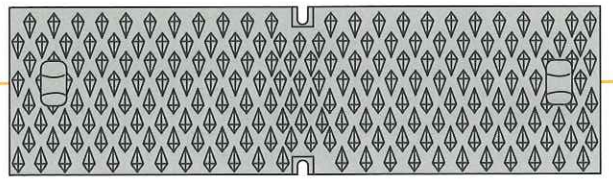

- Belastungsklasse : C 250 / D 400
- Einsatz : HRI 250 - 300 - 400 - 500
- Befestigung der Platte : 2 Schrauben pro Gussplatte
- EN 124

EINSATZGEBIETE

- unterschiedliche Versorgungssysteme : niedrige und mittlere Stromspannung, Wasser, Fernwärme, Gas, Luft, Telekommunikation, ...

PRODUKTBESCHREIBUNG

- hochfester Beton
- verzögertes Ausschalen
- Massive Platten aus Kugelgraphitguß GGG 500-7, werkseitig angeschraubt
- verzinktes Stahlprofil
- Standardlängen : 2,25 m
- 3-seitiges Steckprofil
- Bolzenverbindung zwischen den Elementen
- Elemente von 0,75 - 2,00 und 3,00 m je nach Typ
- Handhabung durch integrierte Stahllitzen

ZUBEHÖR

- Endplatten
- Schnitte nach Mass

*Patentierte Einheit von Rinne und massive Abdeckung und Musterschutz.
Musterschutz für die massive Gussplatte.

PREFAEST®
Innovative Technik
aus Beton
AFAQ ISO 9002 AFAQ N° 1996 / 4949

21270 MAXILLY-SUR-SAONE - FRANKREICH - Tel.: 00 33 3 80 36 12 13 - Fax : 00 33 3 80 47 42 04
Internet : www.prefaest.com - E.mail : info@prefaest.com

AUSGABE 01/2001 - TEC F.5B

Hinweis : Technische Änderungen vorbehalten

TECHNISCHE RINNEN OHNE FALZ MIT BELASTUNG

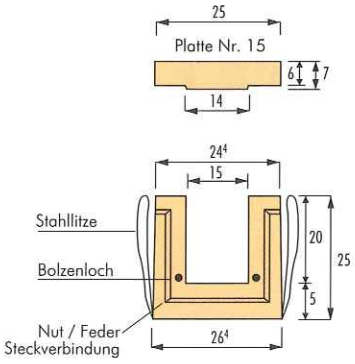

SF 15.20

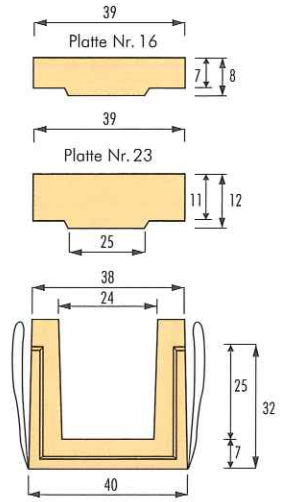

SF 24.25

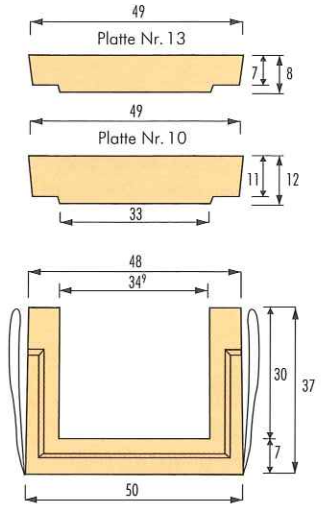

SF 34.30

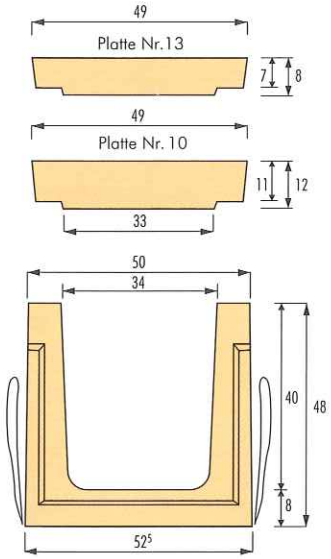

SF 34.40

EINSATZGEBIETE

- unterschiedliche Versorgungssysteme : niedrige und mittlere Stromspannung, Wasser, Fernwärme, Gas, Luft, Telekommunikation, ...

PRODUKTBESCHREIBUNG

- bewehrter Beton B45
- verzögertes Ausschalen (nur Rinne)
- 3-seitiges Steckprofil Nut/Feder
- Handhabung durch integrierte Stahllitzen

ZUBEHÖR

- Endplatten
- Schnitte nach Mass
- Bolzenverbindung auf Wunsch

Rinne	Artikelnr.	Verkehr	Rinnenkörper					Abdeckplatte			
			Nr.	Länge (cm)	Gewicht / St. (kg)	Gewicht / lfm (kg)	Querschnitt (cm²)	Nr.	Länge (cm)	Gewicht / St. (kg)	Gewicht / lfm (kg)
SF 15.20 + Platte Nr. 15	14000110	leicht	SF 15.20	225	190	84,4	270	15	75	29	38,5
SF 24.25 + Platte Nr. 16	14000510	leicht	SF 24.25	225	378	168	578	16	75	51	68
SF 24.25 + Platte Nr. 23	14000310	schwer	SF 24.25	225	378	168	578	23	75	80	107
SF 34.30 + Platte Nr. 13	14000710	leicht	SF 34.30	225	427,5	190	994	13	75	66	88
SF 34.30 + Platte Nr. 10	14000810	schwer	SF 34.30	225	427,5	190	994	10	75	97,5	130
SF 34.40 + Platte Nr. 13	14000910	leicht	SF 34.40	225	643,5	286	1284	13	75	66	88
SF 34.40 + Platte Nr. 10	14001010	schwer	SF 34.40	225	643,5	286	1284	10	75	97,5	130

Réf. 20005853 STUDIO STACHETTI 03 80 37 20 73

PREFAEST®
Innovative Technik
aus Beton
AFAQ ISO 9002 AFAQ N° 1996 / 4949
21270 MAXILLY-SUR-SAONE - FRANKREICH - Tel.: 00 33 3 80 36 12 13 - Fax : 00 33 3 80 47 42 04
Internet : www.prefaest.com - E.mail : info@prefaest.com

AUSGABE 01/2001 - TEC F.10A

Hinweis : Technische Änderungen vorbehalten

TECHNISCHE RINNEN OHNE FALZ MIT BELASTUNG

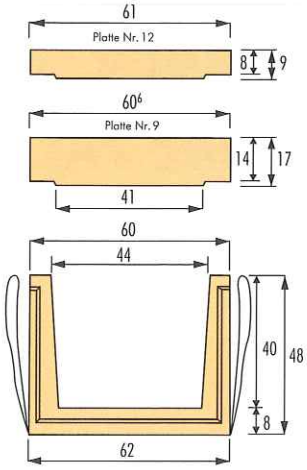

SF 44.40

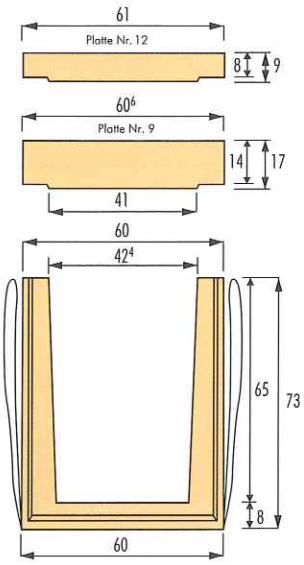

SF 42.65

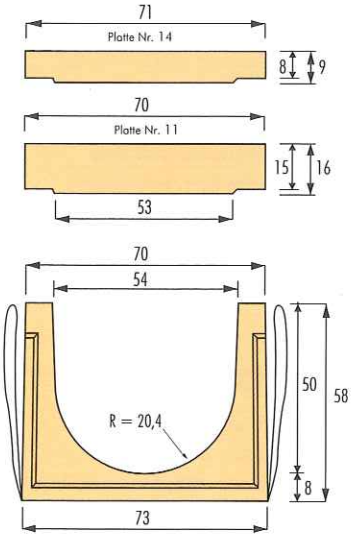

SF 54.50

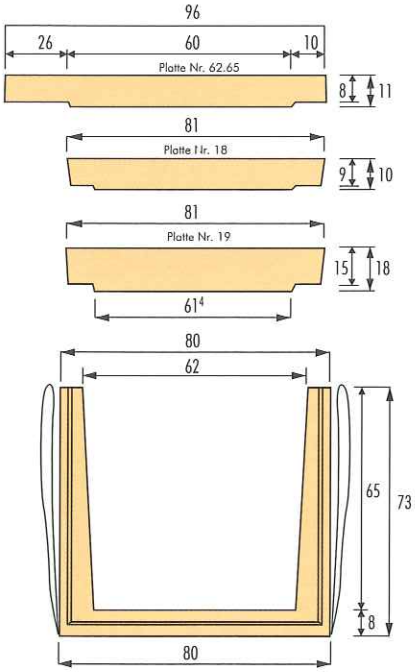

SF 62.65

EINSATZGEBIETE

- unterschiedliche Versorgungssysteme : niedrige und mittlere Stromspannung, Wasser, Fernwärme, Gas, Luft, Telekommunikation, ...

PRODUKTBESCHREIBUNG

- bewehrter Beton B45
- verzögertes Ausschalen (nur Rinne)
- 3-seitiges Steckprofil Nut/Feder
- Handhabung durch integrierte Stahllitzen

ZUBEHÖR

- Endplatten
- Schnitte nach Mass
- Bolzenverbindung auf Wunsch

Rinne	Artikelnr.	Verkehr	Rinnenkörper					Abdeckplatte			
			Nr.	Länge (cm)	Gewicht / St. (kg)	Gewicht / lfm (kg)	Querschnitt (cm²)	Nr.	Länge. (cm)	Gewicht / St. (kg)	Gewicht / lfm (kg)
SF 44.40 + Platte Nr. 12	14001110	leicht	SF 44.40	225	650	289	1124	12	75	93,75	125
SF 44.40 + Platte Nr. 9	14001210	schwer	SF 44.40	225	650	289	1124	9	75	180	240
SF 42.65 + Platte Nr. 12	14001510	leicht	SF 42.65	300	1227	409	2645	12	75	93,75	125
SF 42.65 + Platte Nr. 9	14001610	schwer	SF 42.65	300	1227	409	2645	9	75	180	240
SF 54.50 + Platte Nr. 14	14001310	leicht	SF 54.50	225	850,5	378	2597	14	75	105	140
SF 54.50 + Platte Nr. 11	14001410	schwer	SF 54.50	225	850,5	378	2597	11	75	195,75	261
SF 62.65 + Platte Nr. 62.65	14004510	Grünfläche	SF 62.65	300	1320	440	3945	62.65	100	230	230
SF 62.65 + Platte Nr. 18	14001710	leicht	SF 62.65	300	1320	440	3945	18	75	139,5	186
SF 62.65 + Platte Nr. 19	14001810	schwer	SF 62.65	300	1320	440	3945	19	75	239	319

PREFAEST®
Innovative Technik aus Beton
AFAQ ISO 9002 AFAQ N° 1996 / 4949
21270 MAXILLY-SUR-SAONE - FRANKREICH - Tel.: 00 33 3 80 36 12 13 - Fax : 00 33 3 80 47 42 04
Internet : www.prefaest.com - E.mail : info@prefaest.com

AUSGABE 01/2001 - TEC F.10B

Hinweis : Technische Änderungen vorbehalten

TECHNISCHE RINNEN OHNE FALZ MIT BELASTUNG

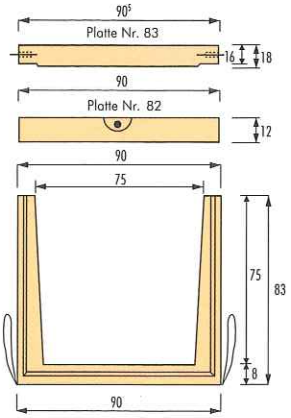

SF 75.75

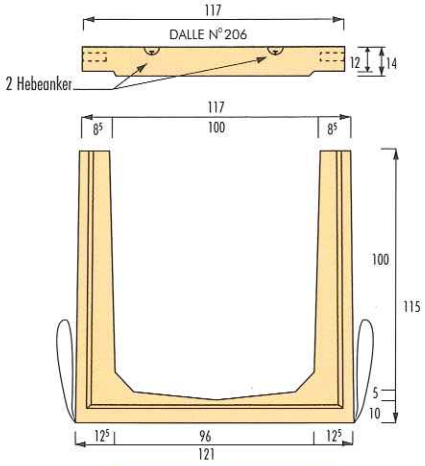

SF 100.100

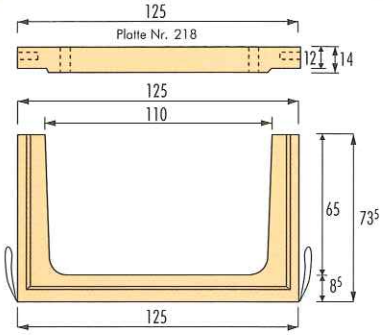

SF 110.65

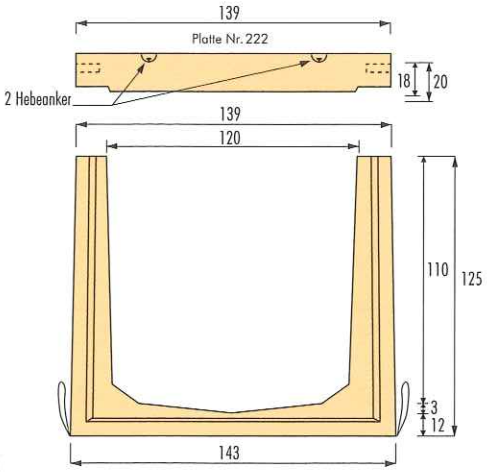

SF 120.110

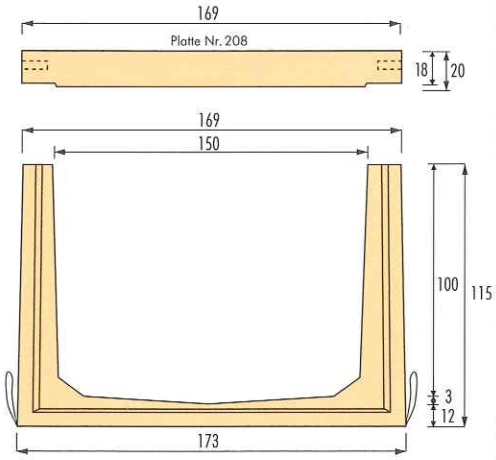

SF 150.100

EINSATZGEBIETE

- unterschiedliche Versorgungssysteme : niedrige und mittlere Stromspannung, Wasser, Fernwärme, Gas, Luft, Telekommunikation, ...

PRODUKTBESCHREIBUNG

- bewehrter Beton B45
- verzögertes Ausschalen (nur Rinne)
- 3-seitiges Steckprofil Nut/Feder
- Handhabung der Rinnenkörper : durch weiche Stahlschlaufen
- Handhabung der Abdeckplatten : durch Hebeanker oder Handnabungslöcher (nach Rücksprache)

ZUBEHÖR

- Schnitte nach Mass

Rinne	Artikelnr.	Verkehr	Rinnenkörper					Abdeckplatte			
			Nr.	Länge (cm)	Gewicht / St. (kg)	Gewicht / lfm (kg)	Querschnitt (cm²)	Nr.	Länge. (cm)	Gewicht / St. (kg)	Gewicht /lfm (kg)
SF 75.75 + Platte Nr. 82	14002210	leicht	SF 75.75	240	1162	484	5512	82	90	229,5	255
SF 75.75 + Platte Nr. 83	14001910	schwer	SF 75.75	240	1162	484	5512	83	80	250	312,5
SF 100.100 + Platte Nr. 206	13421010	leicht	SF 100.100	220	2033	924	9870	206	110	442	402
SF 100.100 + Platte Nr. 206	13421910	schwer	SF 100.100	220	2033	924	9870	206	110	446	406
SF 110.65 + Platte Nr. 218	13423010	schwer	SF 110.65	243	1285	529	7081	218	122	515	422
SF 120.110 + Platte Nr. 222	13422410	leicht	SF 120.110	220	1452	660	12973	222	110	726	660
SF 120.110 + Platte Nr. 222	13422510	schwer	SF 120.110	220	1452	660	12973	222	110	726	660
SF 150.100 + Platte Nr. 208	13421110	leicht	SF 150.100	220	2532	1151	14869	208	110	868	789
SF 150.100 + Platte Nr. 208	13422910	schwer	SF 150.100	220	2541	1151	14869	208	110	869	790

Réf. 20005953 STUDIO STACHETTI 03 80 37 20 73

PREFAEST®
Innovative Technik aus Beton
AFAQ ISO 9002 AFAQ N° 1996 / 4949
21270 MAXILLY-SUR-SAONE - FRANKREICH - Tel.: 00 33 3 80 36 12 13 - Fax : 00 33 3 80 47 42 04
Internet : www.prefaest.com - E.mail : info@prefaest.com

AUSGABE 01/2001 - TEC F.15A

Hinweis : Technische Änderungen vorbehalten

TECHNISCHE RINNEN OHNE FALZ MIT BELASTUNG

Verlegehinweise

Verlegung unter Grünflächen — Fußgänger oder Fahrradverkehr

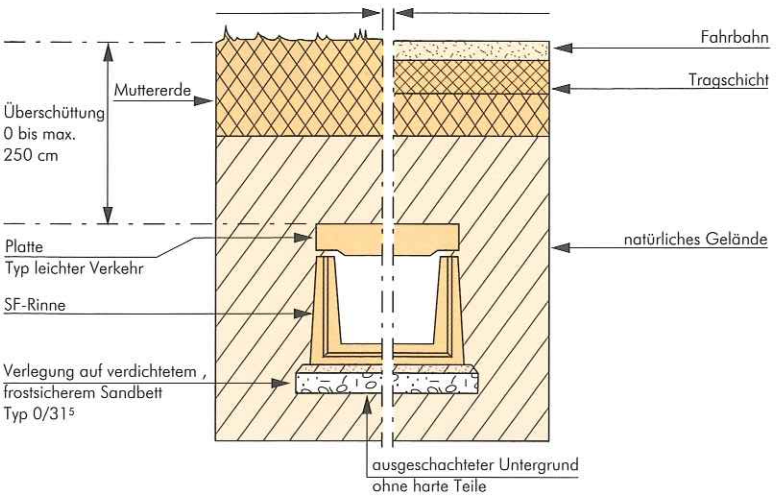

Verlegung in Fahrbahn ohne Überschüttung leichter Verkehr (nur langsam) — Bituminöse Fahrbahn

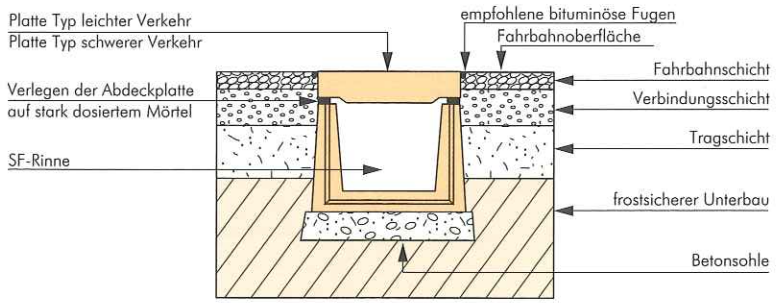

Die Fahrbahnoberfläche darf niemals niedriger als die Oberkante der Abdeckung sein.

Verlegung unter Fahrbahn ohne Überschüttung schwerer Verkehr — Bituminöse Fahrbahn

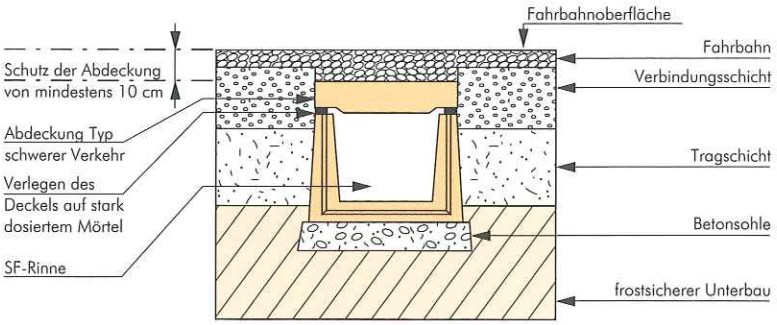

- Die von Prefaest aufgeführten Verlegehinweise geben nur generelle Informationen zum Verlegen der Fertigteile.
- In jedem Einzelfall müssen die örtlichen Gegebenheiten und der Einsatz berücksichtigt werden und beim Verlegen alle Maßnahmen nach dem Stand der Technik gewählt und ausgeführt werden.
- Das Betonbett muss in seiner Beschaffenheit abhängig von den Seiten der Rinne und der Umgebung dimensioniert werden, um alle Belastungen aufzunehmen.
- Die gesamten Verlegehinweise sind für die Vorder-und Rückseite der Seite gültig.
- Die vorliegenden graphischen Darstellungen geben Schnittzeichnungen wieder.

Anmerkung :

- Die Wahl des Produkttyps und der Belastungsklasse obliegt ausschließlich dem Kunden.
- für stärkere Belastungen : Rücksprache erbeten

Réf. 20006253 STUDIO STACHETTI 03 80 37 20 73

PREFAEST®
Innovative Technik
aus Beton
AFAQ ISO 9002 AFAQN° 1996 / 4949
21270 MAXILLY-SUR-SAONE - FRANKREICH - Tel.: 00 33 3 80 36 12 13 - Fax : 00 33 3 80 47 42 04
Internet : www.prefaest.com - E.mail : info@prefaest.com

AUSGABE 01/2001 - TEC F.100A

Hinweis : Technische Änderungen vorbehalten

TECHNISCHE RINNEN OHNE FALZ MIT BELASTUNG

Verlegung unter Fahrbahn mit Überschüttung

leichter Verkehr — **Bituminöse Fahrbahn**

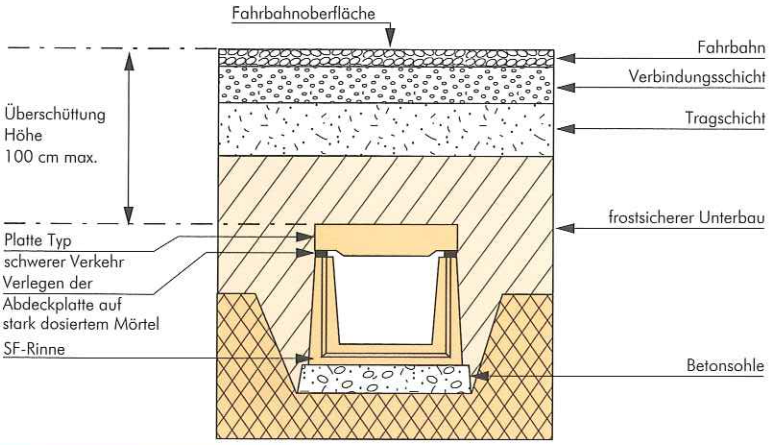

Verlegung unter Fahrbahn mit Überschüttung

schwerer Verkehr — **Bituminöse Fahrbahn**

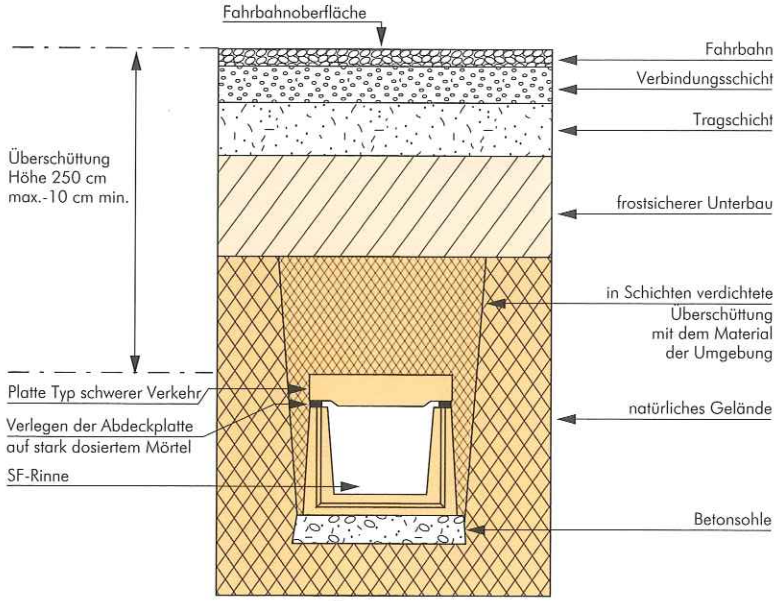

Anmerkung : Die Verdichtung der Überschüttung ist mit Maschinen durchzuführen, die für die Belastbarkeit der Rinne und der Abdeckplatte ausgerichtet sind.

Verlegehinweise (Fortsetzung)

Bedeckte Rinnen

Grünflächen ← → **Fußgänger oder Fahrradverkehr**

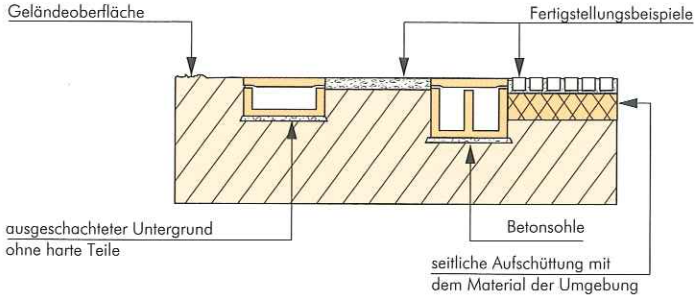

RINNEN OHNE BELASTUNG

Verlegehinweise

PREFAEST®
Innovative Technik
aus Beton
AFAQ ISO 9002 AFAQ N° 1996 / 4949
21270 MAXILLY-SUR-SAONE - FRANKREICH - Tel.: 00 33 3 80 36 12 13 - Fax : 00 33 3 80 47 42 04
Internet : www.prefaest.com - E.mail : info@prefaest.com

AUSGABE 01/2001 - TEC F.100B

Hinweis : Technische Änderungen vorbehalten